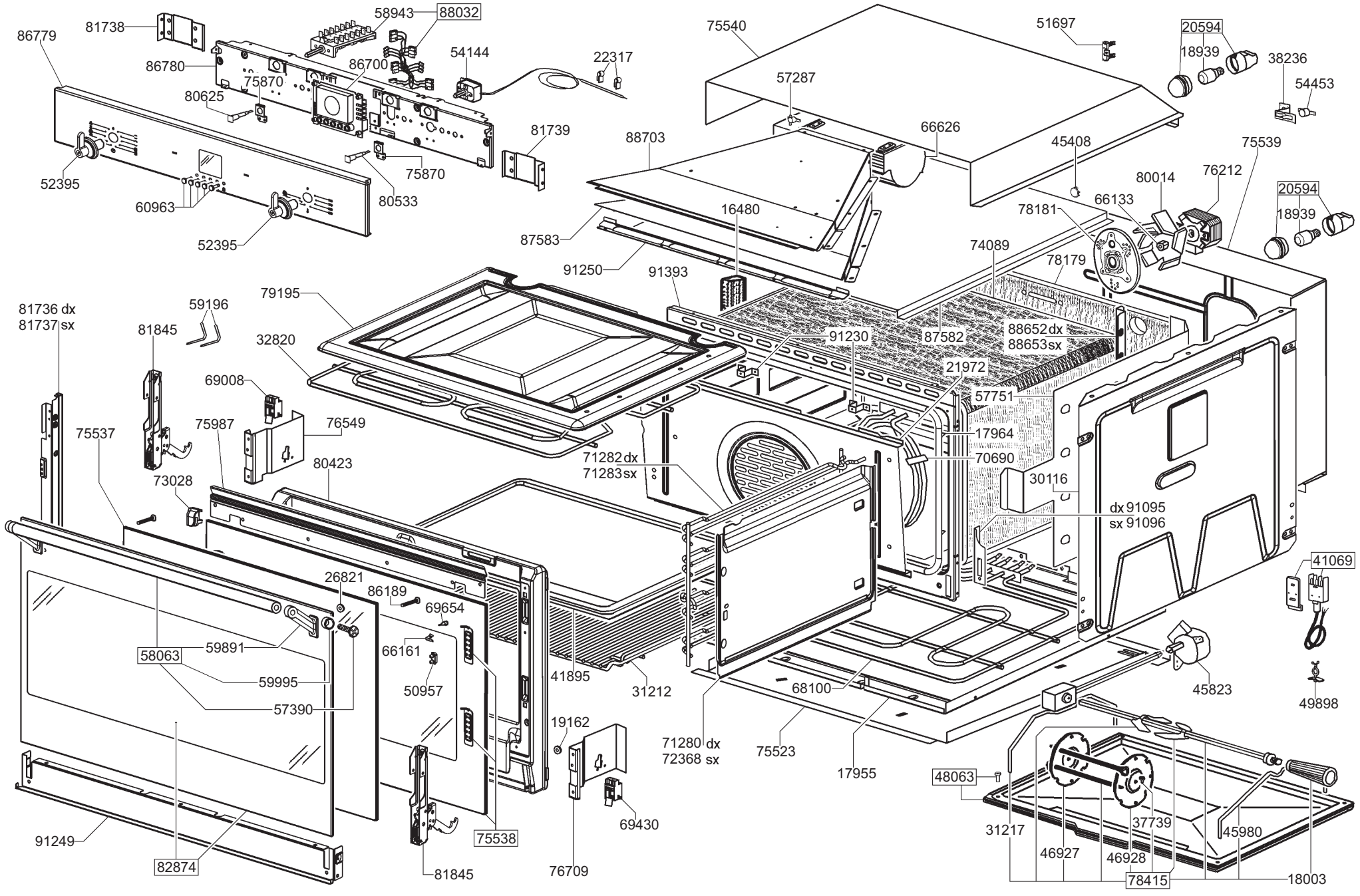
86779
81738
58943
88032
86780
86700
54144
22317
75870
80625
81739
52395
75870
80533
60963
52395
75540
51697
20594
18939
38236
54453
57287
66626
88703
45408
75539
80014
76212
66133
20594
18939
16480
78181
87583
91250
91393
74089
78179
79195
59196
81736 dx
81737 sx
81845
32820
91230
87582
88652 dx
88653 sx
69008
21972
57751
75537
75987
76549
17964
71282 dx
71283 sx
70690
80423
73028
30116
dx 91095
sx 91096
41069
26821
86189
69654
58063
59891
66161
59995
50957
57390
41895
31212
68100
45823
49898
19162
71280 dx
72368 sx
75523
17955
48063
69430
91249
82874
75538
81845
76709
31217
37739
45980
46927
46928
78415
18003